euromex
microscopes holland

FICHA TÉCNICA

StereoBlue

A DESTACAR

- Diseñado para uso profesional
- Imágenes nítidas y de alta resolución
- Revestimiento Anti-Bacterias (APL)
- Robusto y resistente
- Modelos con doble factor de aumento o modelos Zoom
- Disponible con piñón y cremallera, columna, soporte universal (de brazo único) y soporte doble brazo
- Iluminación LED
- Modelos de alto rango de zoom disponibles (EVO)
- Empuñadura ergonómica
- 5 años de garantía

BlueLine

● *SB.1903*

ESPECIFICACIONES TÉCNICAS

OCULARES

Pareja de oculares WF10x / 21 mm asegurados con protectores de goma

CABEZAL

- Cabezal binocular o trinocular con inclinación a 45º
- Ajuste de dioptrías en ambos porta-oculares, excepto los modelos SB.1302-P / 1402-P / 3903-P y SB.1302 / 1402 / 3903 que tienen ajuste de dioptrías en un porta-ocular
- Distancia inter-pupilar ajustable entre 55 mm y 75 mm
- El cabezal trinocular se suministra con un divisor de haz de trayectoria de luz fija (50:50)

Todas las ópticas están recubiertas con tratamiento anti-fúngico y anti-reflectante para obtener el máximo rendimiento de la luz

MODELOS CON DOBLE FACTOR DE AUMENTO

- Revólver con objetivos giratorios duales 1x / 3x o 2x / 4x
- Ampliaciones 10x / 30x o 20x / 40x (puede ampliarse a 120x)
- Campo de visión 21 mm/6,9 mm o 10,5 mm/5,2 mm
- Distancia de trabajo 100 mm

MODELOS DE ZOOM PARFOCAL

Rango de zoom	Aumento	Campo de visión	Distancia de trabajo
0,7x a 4,5x	7x a 45x	29,9 mm a 4,6 mm	100 mm
0,5x a 5,5x (EVO)	5x a 55x	38 mm a 3,9 mm	100 mm

SOPORTES

- Los soportes de piñón y cremallera o de columna de la Serie StereoBlue están equipados con bases planas diseñadas ergonómicamente, con dos pinzas sujeta muestras, platina transparente y platina blanca/negra de Ø 60 mm
- El enfoque macromético está equipado con control de tensión
- El soporte universal (de brazo único) y el soporte doble brazo con una base pesada (-U y -B) ha sido diseñado ergonómicamente y es ideal para mirar muestras grandes o trabajar bajo el microscopio. Se suministran sin iluminación

SB.1903	330 (h) x 220 (w) x 266 mm (d) | 4.4 kg
SB.1903-P	299 (h) x 220 (w) x 266 mm (d) | 5.1 kg
SB.1302/SB.1402	330 (h) x 220 (w) x 266 mm (d) | 4.0 kg
SB.1302-P/SB.1402-P	299 (h) x 220 (w) x 266 mm (d) | 4.7 kg

- Los soportes en U y en B pueden equiparse con iluminadores anulares LE.1974 y LE.1973 con 72 ó 144 LED de potencia controlados por segmentos, respectivamente, ideales para crear o levantar sombras
- Los soportes son de aleación de metal fundido con recubrimiento endurecido de color blanquecino

ILUMINACIÓN

- Con iluminación incidente y transmitida LED 3 W de intensidad regulable que pueden usarse simultáneamente o por separado
- Los modelos SB.3903 y SB.3903-P vienen con un anillo de iluminación incidente de 30 LED e iluminación transmitida LED 3W
- SB.1902-U, SB.1903-U, SB.1902-B y SB.1903-B se suministran sin iluminación. Para estos modelos se recomiendan los iluminadores LED anulares modelos LE.1973 y LE.1974

● *Iluminador LED anular integrado*

RANURA ANTIRROBO

En la parte posterior del microscopio hay una ranura de seguridad Kensington que se puede utilizar para asegurar el instrumento del hurto (no en los modelos -U y -B)

CONTENIDO INCLUIDO

Los modelos con iluminación incluida se suministran con cable de alimentación, funda para el polvo, protectores de goma para los oculares, un fusible de repuesto, placas de platina transparente y opaca blanca/negra de Ø 60 mm y manual del usuario. Todo embalado en una caja de poliestireno

Los modelos -U y -B se suministran con funda para el polvo, protectores de goma para los oculares y manual de usuario

euromex
microscopes holland

FICHA TÉCNICA

APL (CAPA DE PROTECCIÓN ANTIMICROBIANO)

Usando la misma tecnología que ya se usa ampliamente en todo el entorno de atención médica en revestimientos de paredes, iluminación de pacientes, estabilización de presión de aire y revestimientos de succión, APL evita el crecimiento de microbios no deseados que pueden causar degradación, decoloración, manchas u olores de los microscopios Euromex

AUMENTOS EN EQUIPOS ZOOM

ESPECIFICACIONES DE DISTANCIAS DE TRABAJO Y CAMPOS DE VISION

OCULARES - 10X/21 MM

Aumentos con lente adicional	Distancia de trabajo	Aumento mínimo	Aumento máximo	Máximo campo de visión (mm)	Mínimo campo de visión (mm)
0,5	170,0	3,5	22,5	59,9	9,3
0,75	114,0	5,3	33,8	40,0	6,2
Estándar	100,0	7,0	45,0	30,0	4,6
1,5	48,0	10,5	67,5	19,9	3,1

OCULARES - 15X/15 MM

Aumentos con lente adicional	Distancia de trabajo	Aumento mínimo	Aumento máximo	Máximo campo de visión (mm)	Mínimo campo de visión (mm)
0,5	170,0	5,3	33,8	42,9	6,7
0,75	114,0	7,9	50,6	28,6	4,4
Estándar	100,0	10,5	67,5	21,4	3,3
1,5	48,0	15,8	101,3	14,3	2,2

OCULARES - 20X/10 MM

Aumentos con lente adicional	Distancia de trabajo	Aumento mínimo	Aumento máximo	Máximo campo de visión (mm)	Mínimo campo de visión (mm)
0,5	170,0	7,0	45,0	28,6	4,4
0,75	114,0	10,5	67,5	19,0	3,0
Estándar	100,0	14,0	90,0	14,3	2,2
1,5	48,0	21,0	135,0	9,5	1,5

MODEOS	Bino	Trino	Objetivo 1x/3x	Objetivo 2x/4x	Zoom 0,7 - 4,5x	Zoom (EVO) 0,5 - 5,5x	Soporte piñón y cremallera 3W LED	Soporte de columna 3 W LED	Soporte universal	Soporte doble brazo con una base pesada	Iluminador anular 30 LED	Peso (kg)
SB.1302	•		•				•					3.3
SB.1302-P	•		•					•				4.2
SB.1402	•			•			•					3.3
SB.1402-P	•			•				•				4.2
SB.1902	•				•		•					3.6
SB.1902-P	•				•			•				4.4
SB.1902-U	•				•				•			15.4
SB.1902-B	•				•					•		21.9
SB.1903		•			•		•					3.7
SB.1903-P		•			•			•				4.5
SB.1903-U		•			•				•			15.5
SB.1903-B		•			•					•		22.0
SB.3903		•			•		•				•	3.7
SB.3903-P		•			•			•			•	4.5
SB.1702	•					•	•					3.6
SB.1702-P	•					•		•				4.4
SB.1702-U	•					•			•			15.4
SB.1702-B	•					•				•		21.9
SB.1703		•				•	•					3.7
SB.1703-P		•				•		•				4.5
SB.1703-U		•				•			•			15.5
SB.1703-B		•				•				•		22.0

euromex
microscopes holland

SB.1302

SB.1402-P

SB.3903

SB.3903-P

SB.1903-P

SB.1703-P

SB.1902-U

SB.1902-U

euromex
microscopes holland

DIMENSIONES

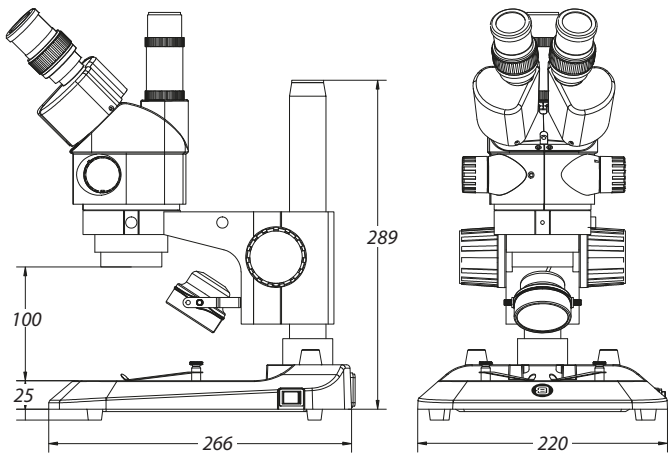

ACCESORIOS Y RECAMBIOS

OCULARES

SB.6210 Pareja de oculares WF 10x/21 mm
SB.6210-C Ocular WF 10X/21 mm con retículo en cruz
SB.6210-M Ocular WF 10X/21 mm con retículo micrométrico
SB.6015 Pareja de oculares WF 15x/15 mm
SB.6015-C Ocular WF 15X/15 mm con retículo en cruz
SB.6015-M Ocular WF 15X/15 mm con retículo micrométrico
SB.6020 Pareja de oculares WF 20x/10 mm
SB.6020-C Ocular WF 20/10 mm con retículo en cruz
SB.6020-M Ocular WF 20/10 mm con retículo micrométrico
SB.6099 Pareja de protectores de goma

OBJETIVOS

SB.8903 Lente objetivo 0,3x, para modelos Zoom. Distancia de trabajo 287 mm. Compatible para soporte universal doble brazo y soportes brazo articulado
SB.8905 Lente objetivo 0,5x, para modelos Zoom. No apto para SB.1X02, SB.1X03, SB.3903 y SB.3903-P
SB.8907 Lente objetivo 0.75x para modelos Zoom. DdT 105 mm
SB.8915 Lente objetivo 1,5x, para modelos Zoom. DdT 53 mm. Compatible con los modelos SB.1902, SB.1903, SB.1902-U, SB.1903-U. No compatible con los modelos SB.39xx

MISCELÁNEA

SB.8950 Filtro de protección para StereoBlue
SB.9020 Estativo universal de un brazo en "T" y base pesada rectangular. Requiere de un mando de enfoque macrométrico opcional. Sin sistema de iluminación
SB.9030 Estativo universal de doble brazo en "T" y base pesada rectangular. Requiere de un mando de enfoque macrométrico opcional (NZ.9090). Sin sistema de iluminación
SB.9032 Estativo universal de doble brazo en "T" y con mordaza mesa. Requiere de un mando de enfoque macrométrico opcional (NZ.9090). Sin sistema de iluminación
SB.9090 Soporte de cabezal para StereoBlue
SB.9045 Anillo de protección contra caídas para columna StereoBlue. Nota: Los soportes de uno y dos brazos se suministran de serie con este anillo
SB.9570 Pareja de pinzas sujeta muestras
SB.9952 Platina transparente Ø 60 mm
SB.9956 Platina blanca/negra Ø 60 mm
SB.9983 Recambio LED 3W para iluminación incidente
SB.9983-R Recambio LED 3W para iluminación transmitida
AE.1112 Porta-objetos de 76 x 26 mm. con escala micrométrica de 50 mm/500 divisiones

EQUIPO DE POLARIZACIÓN

SB.9520 Kit de polarización para StereoBlue: platina circular giratoria de 360° con filtro de polarización incorporado (SB.9524) + analizador en soporte para atornillar debajo del cabezal (SB.9525)
SB.9524 Platina circular giratoria 360° con filtro de polarización incorporado
SB.9525 Analizador en soporte girtatorio 360° para atornillar debajo del cabezal

ACCESORIOS DE CAMARA

SB.9850 Adaptador de montura "C" con factor de corrección 0.5x para cámaras con sensor 1/2". Solo para modelos trinoculares
AE.5130 Adaptador a cámara SLR con factor de corrección 2x para tubos de 23,2 mm. Requiere un adaptador T2
AE.5025 Adaptador T2 para cámaras digitales SLR Nikon D
AE.5040 Adaptador T2 para cámaras digitales SLR Canon EOS
Otros adaptadores T2 disponibles bajo pedido

ARTÍCULO DE CONSUMO

PB.5245 Papel de limpieza de lentes (paquete de 100 hojas)
PB.5274 Alcohol isopropílico 99% (200 ml.)
PB.5275 Kit de limpieza compuesto por líquido de limpieza de lentes, gamuza, papel de limpieza de lentes, cepillo, pera de aire y bastoncillos de algodón