euromex microscopes holland

FICHA TÉCNICA

BlueLine

EduBlue

A DESTACAR

- Diseñado para la educación
- Robusto y resistente, con oculares fijados
- Oculares WF 10x/20 mm
- Ampliaciones dobles o triples
- Modelos binoculares y trinoculares disponibles
- Revestimiento Anti-Bacterias (APL)
- Escala de enfoque rápido
- Iluminación LED de 1 W
- Con baterías recargables para uso inalámbrico
- Modelos digitales con cámara WiFi de 4.0 MP disponible
- Empuñadura ergonómica
- 5 años de garantía

ED.1502-S

ESPECIFICACIONES TÉCNICAS

OCULARES

Pareja de oculares WF10x / 20 mm fijados con protectores de goma

CABEZAL

- Cabezal binocular con tubo inclinado 45 °
- Ajuste dióptrico de ± 5 en un porta-ocular
- Distancia inter-pupilar ajustable entre 55 y 75 mm
- El cabezal digital se suministra con una cámara WiFi de 4,0 MP USB-2 CMOS 1/1.8", máxima resolución de 2688 x 1512 píxeles

OBJETIVOS DOBLES DE AMPLIACIÓN

- Revólver porta-objetivos con doble factor de aumento 1x/3x o 2x/4x, que puede proporcionar ampliaciones estándar de 10x y 30x o 20x y 40x
- Distancia de trabajo 60 mm
- Campo de visión de 20/6.7 mm o 10/5 mm
- Las ampliaciones se pueden modificar utilizando oculares opcionales

Todas las ópticas están recubiertas con tratamiento anti-fúngico y anti-reflectante para obtener el máximo rendimiento de la luz

OBJETIVOS TRIPLES DE AMPLIACIÓN

- Revólver porta-objetivos con triple 1x/2x/3x o 1x/2x/4x, que puede proporcionar ampliaciones estándar de 10x, 20x y 30x o 10x, 20x y 40x
- Distancia de trabajo 60 mm
- Campo de visión de 20/10/6.7 mm o 20/10/5mm
- Las ampliaciones se pueden modificar utilizando oculares opcionales

ESTATIVO

- Los soportes de piñón y cremallera o columna de la Serie EduBlue están equipados con bases planas diseñadas ergonómicamente, con 2 abrazaderas para objetos y platina transparente y blanca/negra de Ø 60 mm
- El enfoque macrométrico está equipado con control de tensión
- Los estativos son de aleación de metal fundido endurecido

ED.1302-P / ED.1402-P	225 (h) x 175 (w) x 220 mm (d) | 2.4 kg
ED.1302-S / ED.1402-S	260 (h) x 175 (w) x 220 mm (d) | 2.1 kg
ED.1303-S / ED.1403-S	260 (h) x 175 (w) x 220 mm (d) | 2.2 kg
ED.1405-S / ED.1805-S	260 (h) x 175 (w) x 220 mm (d) | 2.3 kg
ED.1302-EVO / ED.1402-EVO	260 (h) x 175 (w) x 220 mm (d) | 2.5 kg

- Los estativos de piñón y cremallera de la serie EduBlue poseen graduaciones y un indicador de punto focal para un enfoque rápido
- Los modelos EVO cuentan con una platina móvil

SISTEMA DE ILUMINACIÓN DUAL

Cambie fácilmente entre:

- LED blanco de 1 W: 6000–6500 K, ideal para observaciones estándar con una iluminación brillante y de tono frío
- LED blanco cálido de 1 W: 3000–3200 K, mejora el contraste en aplicaciones específicas, como la observación de objetos transparentes
- Distancia de trabajo: 60 mm
- Los modelos Evo incorporan además un brazo flexible con iluminación LED de 1 W

Todos los microscopios EduBlue se suministran con pilas AA recargables para un funcionamiento inalámbrico y un adaptador de alimentación externo de 5 V CC

CONTENIDO DEL PAQUETE

- Se suministra con un adaptador/cargador de red externo de 100-240 V y tres baterías recargables para uso con cable e inalámbrico, cubierta anti-polvo, platinas transparente y blanca/negra de Ø 60 mm, oculares y manual de usuario
- Todo embalado en una caja de poliestireno

Ampliaciones triples

Escala de enfoque rápido

Platina móvil

MODELOS DIGITALES

CÁMARA

- El cabezal digital se suministra con una cámara WiFi CMOS USB-2 1/1,8" de 4,0 MP
- Con una resolución máxima de 2688 x 1512, 30 fotogramas por segundo (La frecuencia de captura se determinó en condiciones óptimas)
- Conversión de escala de grises de 12 bits y reproducción de color de 24 bits
- La cámara transmite simultáneamente imágenes de alta resolución codificadas en H.264 a varios teléfonos inteligentes, tabletas u ordenadores con WiFi y sistemas operativos iOS, Android y Windows
- También puede funcionar a través de USB 2 y ethernet en combinación con un ordenador PC o Mac
- Se entrega con una corredera micrométrica de 1 mm/100
- La garantía de la cámara es de 2 años

APL (CAPA DE PROTECCIÓN ANTIMICROBIANO)

Usando la misma tecnología que ya se usa ampliamente en todo el entorno de atención médica en revestimientos de paredes, iluminación de pacientes, estabilización de presión de aire y revestimientos de succión, APL evita el crecimiento de microbios no deseados que pueden causar degradación, decoloración, manchas u olores de los microscopios Euromex

SOFTWARE

- El software ImageFocus Alpha se puede utilizar para dispositivos basados en Windows y PC con conexión WiFi y se suministra en CD
- Las aplicaciones para Android de esta cámara se suministran en CD o pueden descargarse desde esta página en Descargas (gratuitamente) o desde Apple Store (gratuitamente)
- Se suministra con ImageFocus Alpha para la captura de imágenes y vídeos
- Este software también permite realizar una amplia gama de análisis, como mediciones en imágenes fijas y en directo y anotaciones en las imágenes capturadas
- Guarda las imágenes en formato .jpg, .tif, .bmp o .dicom, y los vídeos en formato .avi
- Las imágenes se pueden anotar y las mediciones se pueden realizar en imágenes en directo o capturadas
- Compatible con Windows 10 y superior, todas las configuraciones de 32 y 64 bits
- Existe una versión para Mac OS
- Las actualizaciones pueden descargarse en nuestro sitio web www.euromex.com

MODELOS	Bino	Trino	Cabezal digital + WiFi	Objetivos 1x/3x	Objetivos 2x/4x	Objetivos 1x/2x/3x	Objetivos 1x/2x/4x	Estativo de columna	Estativo de piñón y cremallera	Platina móvil/Brazo iluminador flexible
ED.1302-P	•			•				•		
ED.1302-S	•			•					•	
ED.1303-S		•		•					•	
ED.1402-P	•				•			•		
ED.1402-S	•				•				•	
ED.1403-S		•			•				•	
ED.1405-SW			•		•				•	
ED.1502-S	•					•			•	
ED.1802-S	•						•		•	
ED.1805-SW			•				•		•	
ED.1302-EVO	•			•					•	•
ED.1402-EVO	•				•				•	•

● *ED.1302-P*

● *ED.1405-S*

● *ED.1303-S*

● *ED.1402-EVO*

ACCESORIOS Y PIEZAS DE RECAMBIO

ED.6005 Pareja de oculares HWF 5x/22 mm
ED.6010 Pareja de oculares HWF 10x/20 mm
ED.6015 Pareja de oculares HWF 15x/12 mm
ED.6020 Pareja de oculares HWF 20x/10 mm
ED.6110 Ocular micrométrico HWF 10x/20 mm con escala 10 mm/100
ED.6099 Pareja de protectores de goma

ED.9570 Pareja de abrazaderas sujeta-
ED.9950 Platina transparente, Ø 60 mm
ED.9956 Platina blanca/negra, Ø 60 mm
ED.9975 Adaptador/cargador de red externo de 100-240 V
ED.4300 Maleta de aluminio para Serie EduBlue.
No apto para el ED.3000
AE.9918 Bolsa de Nylon para microscopios (25 x 39 x 19 cm)

AE.9912 Euromex funda protección anti polvo, mediana (35 x 39 cm)
SL.5504 Unidad de recambio LED para EduBlue, iluminación incidente
SL.5505 Unidad de recambio LED para EduBlue, iluminación transmitida

AE.9918 Bolsa de microscopio de nylon (25 x 39 x 19 cm)
AE.9912 Euromex funda protección anti polvo, mediana (35 x 39 cm)

AE.1112 Patrón de calibración de 76 x 26 mm,
con escala de 50 mm / 50 divisiones
PB.5245 Papel de limpieza para lentes, 100 hojas por paquete
PB.5274 Alcohol isopropílico 99% (200 ml)
PB.5275 Kit de limpieza: líquido de limpieza de lentes, tisú sin pelusa,
cepillo, soplador de aire, bastoncillos de algodón

● *ED.4300*

● *AE.9918*

● *AE.9912*

DIMENSIONES

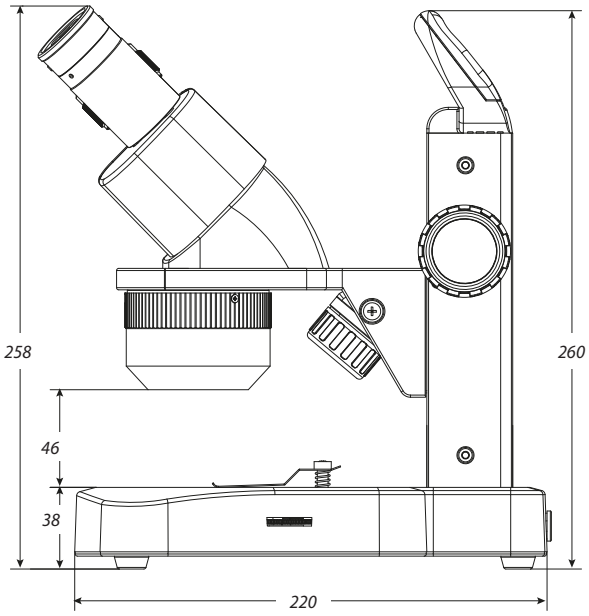

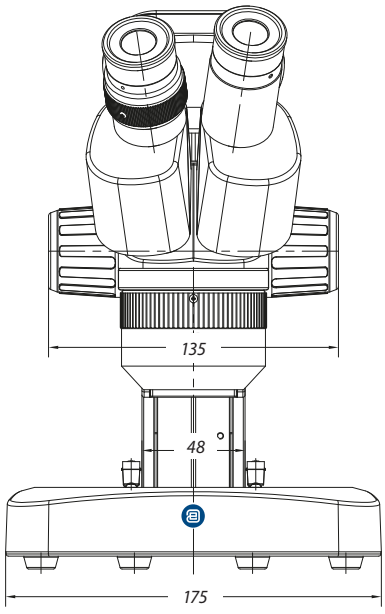

www.euromex.com